	TITOLO
SANT'ANDREA	**CATALOGO RICAMBI** **Caldaia murale a gas** **MILLENNIUM BLU 26 R**

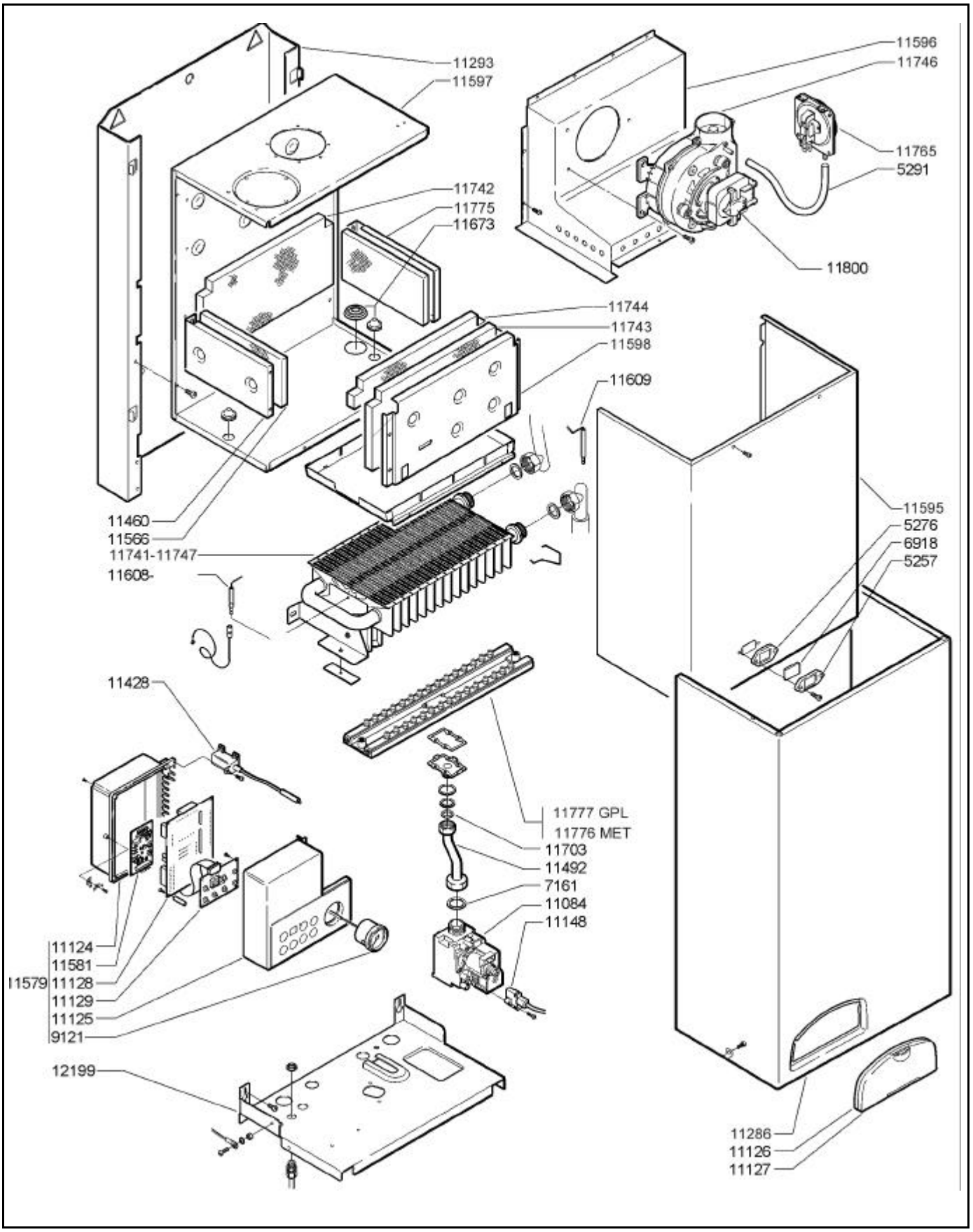

MATRICOLA DA:	EDIZIONE	TAVOLA	CODICE - ECM
144333 a ……	**02/04**	**1/3**	**E6**

ECME7IBP

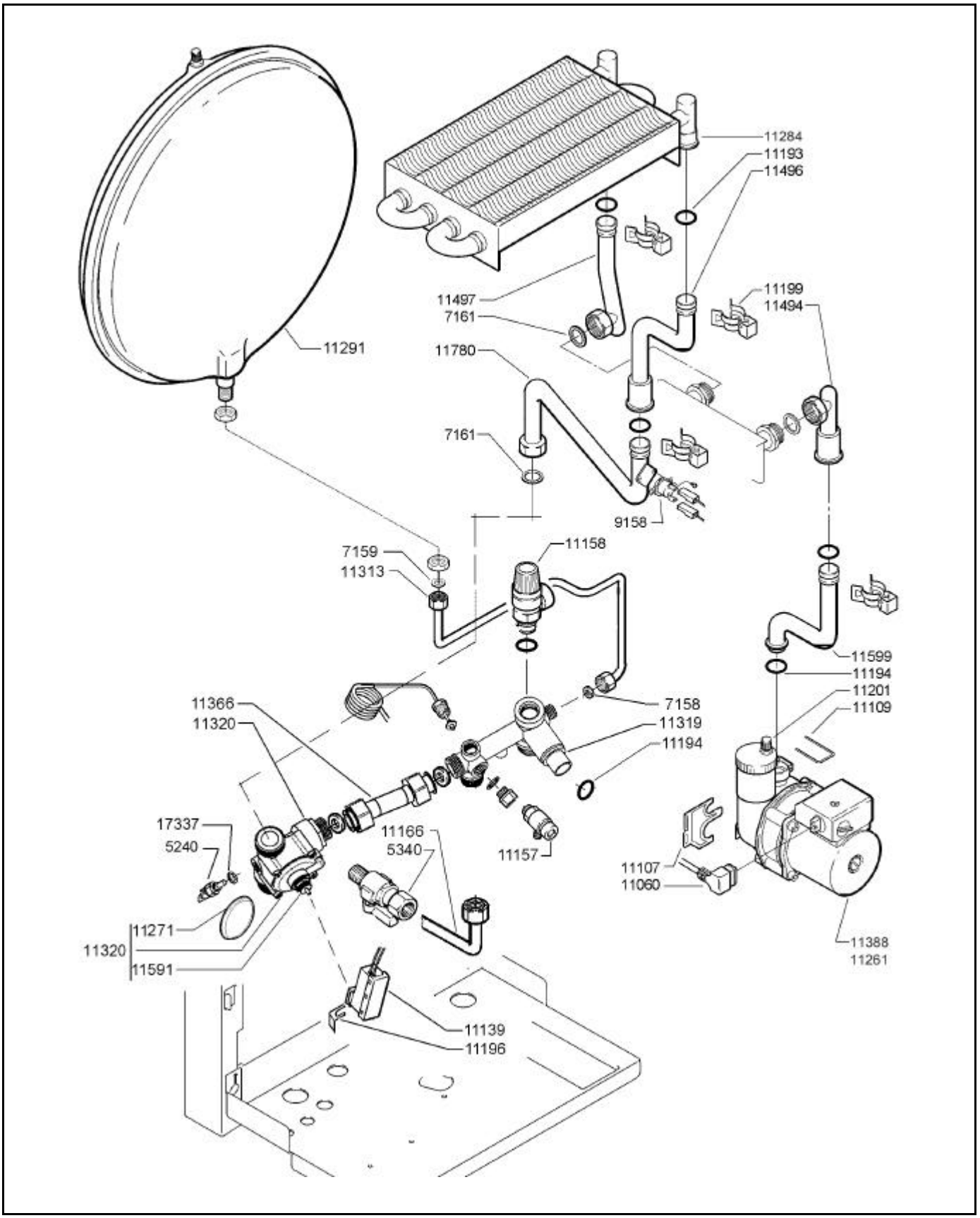
11284
11193
11496
11497
7161
11199
11494
11291
11780
7161
9158
7159
11313
11158
11599
11194
11201
11109
11366
11320
7158
11319
11194
17337
5240
11166
5340
11157
11107
11060
11271
11320
11591
11388
11261
11139
11196

CODICE	DESCRIZIONE
5240	SONDA AD IMMERSIONE
5257	CORNICE PER VETRO SPIA
5276	GUARNIZIONE PER VETRO SPIA
5291	TUBO AL SILICONE D. 9X2
5340	RUBINETTO CARICAMENTO 1/2”
6918	VETRO SPIA
7158	KIT GUARNIZIONI 11,5X6X2
7159	KIT GUARNIZIONI 14,5X10X2
7161	KIT GUARNIZIONI 24X18X2
9158	TERMOSTATO TOD 36TX21 90/80
11060	CONNETTORE CIRCOLATORE
11084	VALVOLA GAS SIT 845 SIGMA
11107	STAFFA FISSAGGIO CIRCOLATORE
11109	MOLLA TUBO CIRCOLATORE
11124	SCATOLA ELETTRICA
11125	COPERCHIO SCATOLA ELETTRICA
11126	CORNICE SCATOLA ELETTRICA
11127	SPORTELLINO
11128	SCHEDA MODULAZIONE
11129	SCHEDA COMANDI A TASTI
11139	SCATOLA CON MICRO-CAVI ROSSI
11148	CONNETTORE VALVOLA 845
11157	VALVOLINA SCARICO 1/4"
11158	VALVOLA DI SICUREZZA 1/2"
11166	TUBO RUBINETTO CARICAMENTO 1/2”
11193	KIT ANELLO OR123 2,62x17,86
11194	KIT ANELLO OR400 4x17 Di
11196	KIT CLIP FISSAGGIO MICRO
11199	KIT MOLLA DI FISSAGGIO RACCORDI
11201	VALVOLA SFIATO AUTOMATICA
11261	CIRCOLATORE SAHUDE 53-15
11271	MEMBRANA GRUPPO TRE VIE
11284	SCAMBIATORE ACQUA/GAS
11286	MANTELLO COMPLETO
11291	VASO ESPANSIONE LT 8
11293	TELAIO
11299	PIASTRA SUPPORTO
11313	TUBO VASO ESPANSIONE
11319	GRUPPO DISTRIBUTORE RITORNO
11320	GRUPPO MANDATA
11366	TUBO BYPASS

CODICE	DESCRIZIONE
11388	MOTORE CIRCOLATORE
11428	TRASFORMATORE D'ACCENSIONE
11460	LATERALE SX CAMERA COMBUSTIONE
11492	TUBO COLLETTORE GAS
11494	TUBO BRUCIATORE-CASSONE
11496	TUBO SCAMBIATORE-CASSONE
11497	TUBO BRUCIATORE-SCAMBIATORE
11566	ISOLANTE LATERALE
11579	QUADR0 ELETTRICO
11581	SCHEDA REGOLAZIONE VENTILATORE
11591	RACCORDO GUIDA ASTINA
11595	FRONTALE CASSONE STAGNO
11596	CAPPA FUMI
11597	CASSONE STAGNO
11598	FRONTALE CAMERA COMBUSTIONE
11599	TUBO CIRCOLATORE-CASSONE
11608	ELETTRODO
11609	SONDA
11673	KIT PASSATUBO + PASSACAVO
11703	KIT GUARNIZIONE 18,5X10/3,5 GOMMA
11741	BRUCIATORE 18 RAMPE-36 UGELLI 0,82 MET
11742	ISOLANTE POSTERIORE
11743	ISOLANTE ANTERIORE
11744	ISOLANTE ANTERIORE PICCOLO
11746	VENTILATORE 52 W
11747	BRUCIATORE 18 RAMPE-36 UGELLI 0,49 GPL
11765	PRESSOSTATO ARIA P 0,49 MBAR
11775	LATERALE DX CAMERA COMBUSTIONE
11780	TUBO MANDATA
11800	SENSORE VENTILATORE
17337	KIT RONDELLA RAME 14x10,2x1 - 1/8”
18544	RIDUZIONE M1/8"-F1/4" MOD. 2521
	KIT PER TRASFORMAZIONE CALDAIE
11776	KIT TRASFORMAZIONE A METANO
11777	KIT TRASFORMAZIONE A GPL